대외비

| NO. | 변 경 사 항 | 변 경 사 유 | 수 정 | | 심 사 | | 승 인 | |
|---|---|---|---|---|---|---|---|---|
| 1 | | | | | | | | |
| 2 | | | | | | | | |
| 3 | | | | | | | | |

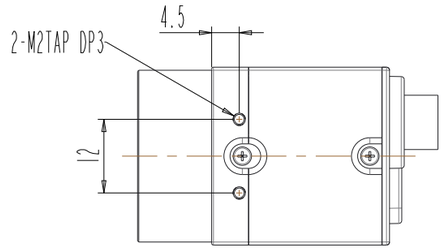


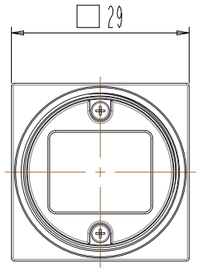


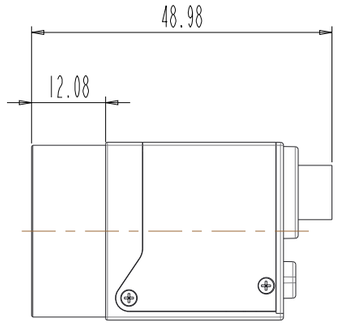


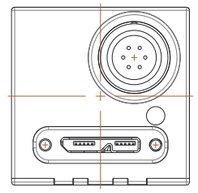

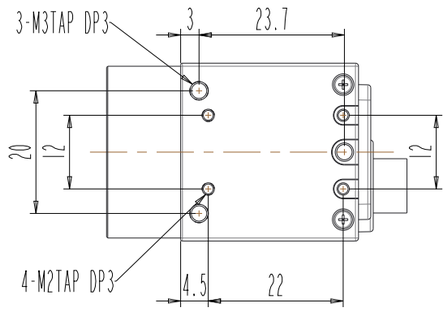


| Dimension | Precision |
|---|---|
| 0 < dim < 5 | ± 0.05 |
| 5 < dim < 30 | ± 0.1 |
| 30 < dim < 100 | ± 0.2 |
| 100 < dim < 300 | ± 0.4 |
| 300 < dim | ± 0.8 |

| No' | PART NAME | | | QT'Y | MATERIAL | COLOR |
|---|---|---|---|---|---|---|
| Unit | M/M | Drawer | | DWG No | | TITLE |
| CVS Code | | Designer | | Scale | | |
| Projection | | Checker | | Date | | CREVIS |



Crevis Co., Ltd

A3(420*297)