| NO. | 변 경 사 항 | 변 경 사 유 | 수 정 | | 심 사 | | 승 인 | |
|---|---|---|---|---|---|---|---|---|
| 1 | | | | | | | | |
| 2 | | | | | | | | |
| 3 | | | | | | | | |

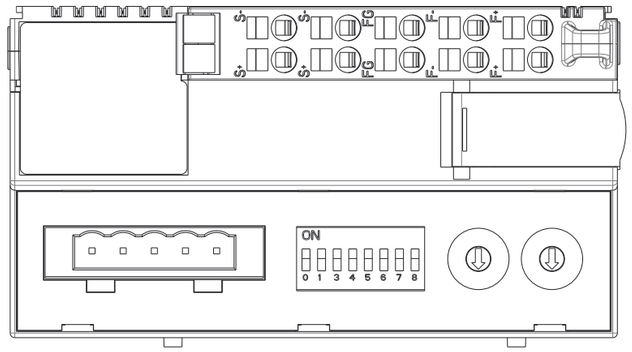


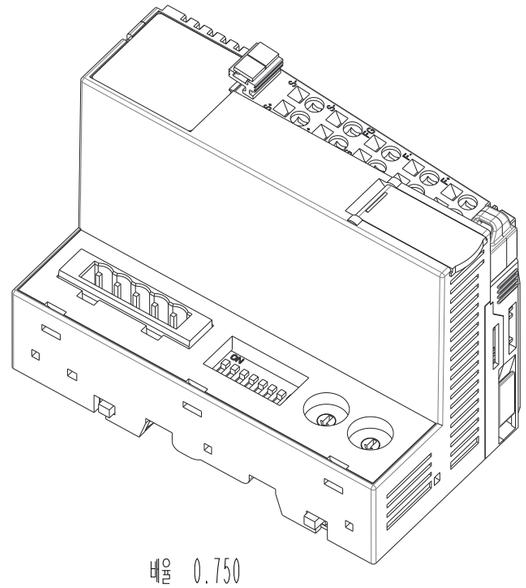


배율 0.750







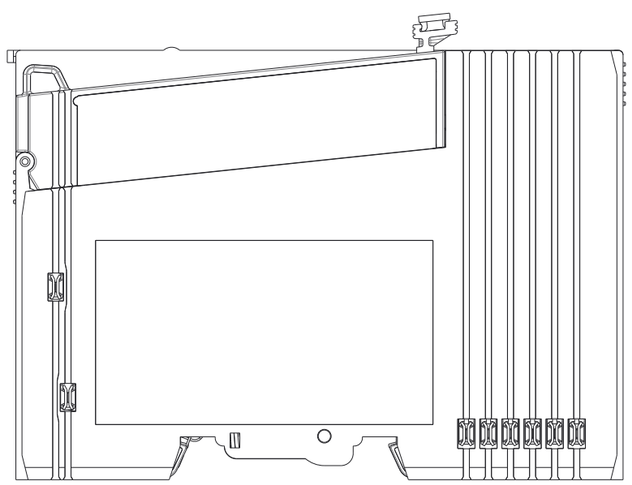

| Dimension | Precision |
|---|---|
| 0 < dim < 5 | ± 0.05 |
| 5 < dim < 30 | ± 0.1 |
| 30 < dim < 100 | ± 0.2 |
| 100 < dim < 300 | ± 0.4 |
| 300 < dim | ± 0.8 |

| No' | PART NAME | QT'Y | MATERIAL | COLOR |
|---|---|---|---|---|
| 08 | Network Adapter3 Module ASS'Y-2(Revl.01) | 01 | -- | -- |

| | | | | | | | |
|---|---|---|---|---|---|---|---|
| Unit | M/M | Drawer | MG SEO | DWG No | R(G)N-XXXX | TITLE | FnIO R-Series |
| Remarks | | Designer | PARK HJ | Scale | 1 | | CREVIS |
| Projection | | Checker | SH CHOI | Date | 2018.07.23 | | |