NO.	변 경 사 항	변 경 사 유	수 정		심 사		승 인	
1								
2								
3								

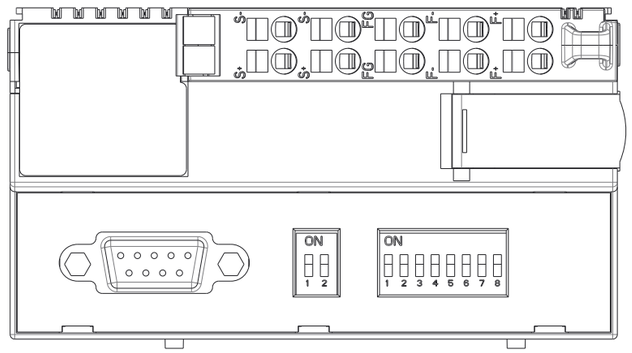

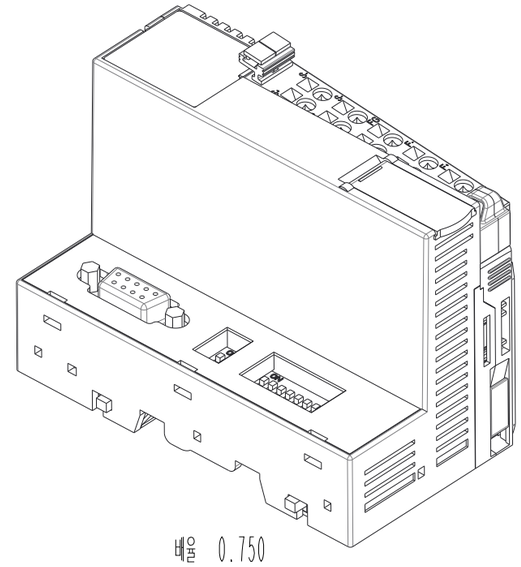

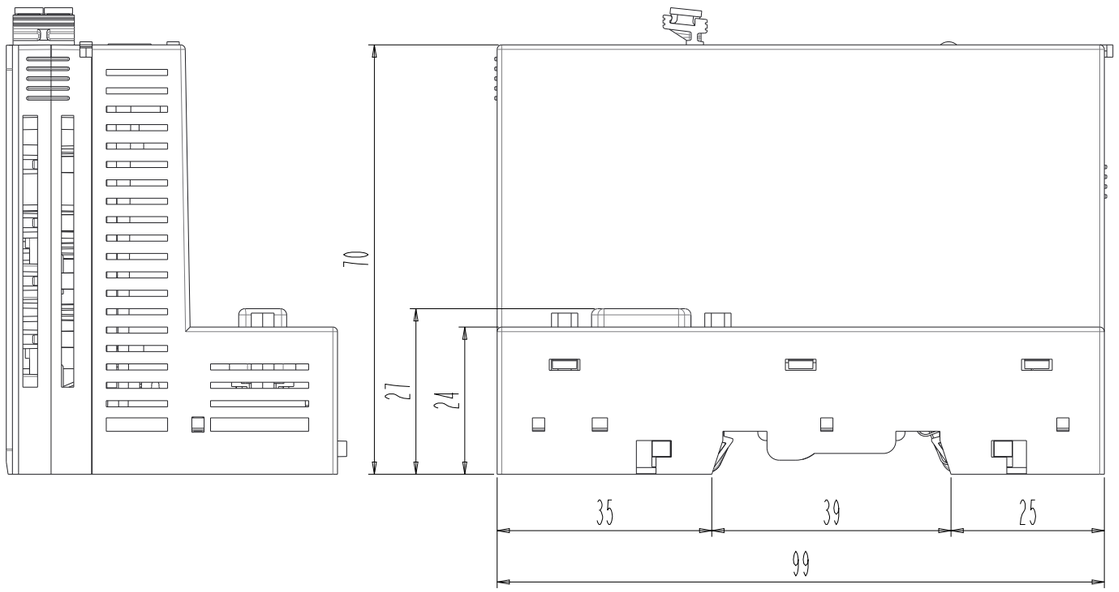

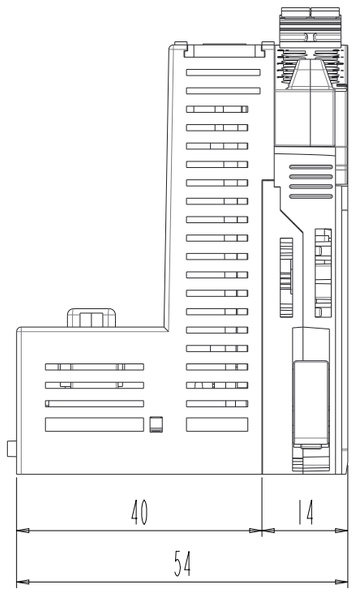

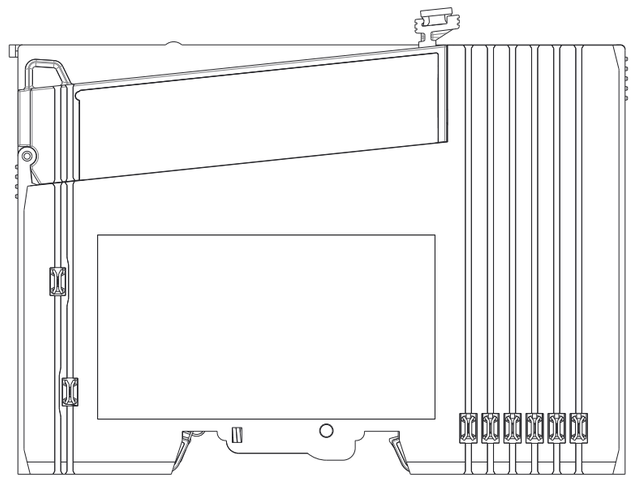

06	Network Adapter3 Module ASS'Y-1(Rev:1.01)	01	--	--
No'	PART NAME	QT'Y	MATERIAL	COLOR

Dimension	Precision
0 < dim < 5	± 0.05
5 < dim < 30	± 0.1
30 < dim < 100	± 0.2
100 < dim < 300	± 0.4
300 < dim	± 0.8

Unit	M/M	Drawer	MG SEO	DWG No	R(G)N-XXXX	TITLE	FnIO R-Series
Remarks		Designer	PARK HJ	Scale	1		
Projection		Checker	SH CHOI	Date	2018.07.23		

CREVIS